ALMACEN - EXPOSICION
AV. CASTILLA 53-55, NAVE 5
28830 SAN FERNANDO DE HENARES - MADRID
91 029 99 32 / 636 89 53 53 info@commha.es

ARMARIOS REFRIGERACIÓN / CONGELACIÓN SERIE 400

ECO 400L 489€

ECO 400L BLACK 615€

ARV 400 559€

ARB 400 649€

ARI 400 INOX 695€

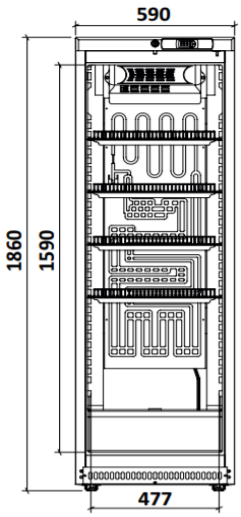

ACE 430 SC 899€

ACE 430 CC 955€

ACB 430 749€

ACI 430 INOX 790€

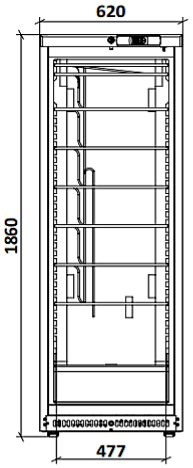

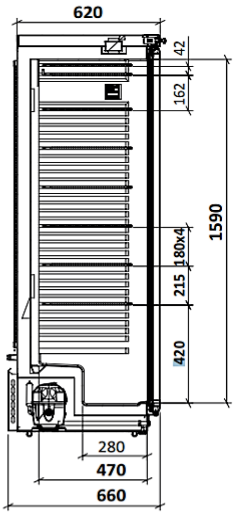

Armario Gama SNACK, refrigeración (AR) o congelación (AC), puerta ciega o cristal (ARV-ACE).
Exterior en acero plastificado lacado en blanco o Inox, interior en PVC blanco.
4 Estantes (495x435mm) regulables en altura Modelo Refrigeración. Congelación, fijos con altura libre entre estantes de 180mm.
Modelo Puerta cristal, iluminación superior mediante LED
Estante adicional varilla plastificada 14€.
Termómetro analógico* o digital.
Evaporador estático con apoyo ventilador interior, modelos refrigeración.
Refrigerante R-600 Refrigeración / R-290 Congelación.
Temp. REFRIGERACIÓN +1ºC / +8ºC, CONGELACIÓN -18ºC / -22ºC
Volumen 350 lit.
Opcional Kit 4 ruedas (2 c/freno + 2 s/freno) 24€

ECO 400L / 400L BLACK	DIM. 600x640 H 1840MM. Potencia 295w. Consumo 576kw/año.
ARV 400	DIM. 600x600 H 1830MM. Potencia 260w. Consumo 820kw/año.
ARB 430 / ARI 430	DIM. 600x600 H 1830MM. Potencia 210w. Consumo 522kw/año.
ACE 430	DIM. 620x620 H 1830MM. Potencia 335w. Consumo 1.663kw/año.
ACB 430 / ACI 430	DIM. 620x620 H 1830MM. Potencia 310w. Consumo 1.589kw/año.

ARMARIOS REFRIGERACIÓN / CONGELACIÓN PASTELERÍA – GN 2/1 SERIE 500

ARV 500 **865€**

ARB 500 **775€**

ARI 500 INOX **815€**

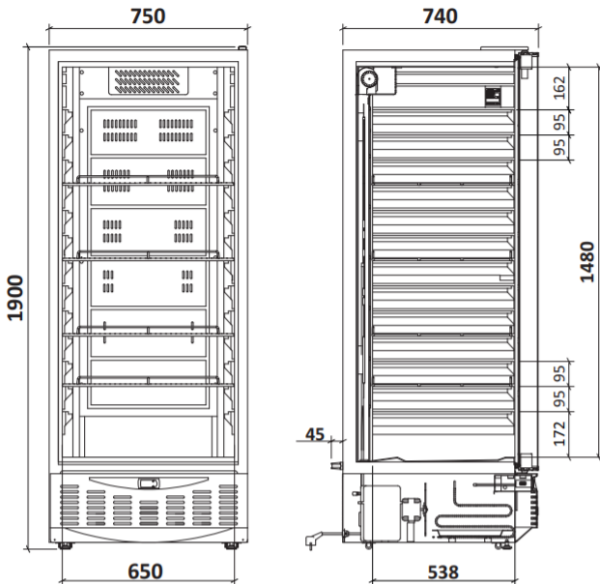

ACE 500 **1.095€**

ACB 500 **825€**

ACI 500 INOX **890€**

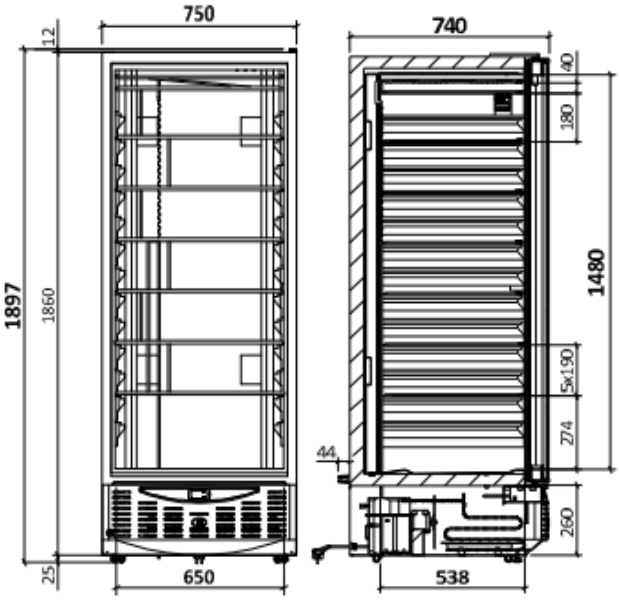

Armario Gama PASTELERÍA – GASTRONORM 2/1, en refrigeración (AR) y congelación (AC), puerta ciega o cristal.
Exterior en acero plastificado lacado en blanco o Inox, interior en PVC blanco.
4 Estantes (650x530mm) regulables en altura Modelo Refrigeración. Congelación, fijos con altura libre entre estantes de 180mm.
Modelo Puerta cristal, iluminación superior mediante LED
Estante adicional varilla plastificada 16€. Cesta 600x400mm H 130mm 16€.
Termómetro digital.
Evaporador estático con apoyo ventilador interior, modelos refrigeración.
Refrigerante R-600 Refrigeración / R-290 Congelación.
Opcional Kit 4 ruedas (2 c/freno + 2 s/freno) 29€

REFRIGERACIÓN TEMP. +1ºC / +8ºC

MODELO	POT. (W)	LARGO	FONDO	ALTO	VOLUMEN	BLANCO / INOX
ARV 500 BLANCO	300	750	750	1910	550	865€
ARB 500 / ARI 500 INOX	277	750	750	1910	550	775€ / 815€

CONGELACIÓN TEMP. -18ºC / -22ºC

MODELO	POT. (W)	LARGO	FONDO	ALTO	VOLUMEN	BLANCO / INOX
ACB 500 / INOX	330	750	750	1910	525	825€ / 890€
ACE 500 CRISTAL	350	750	750	1910	525	1.095€

commha
COOLERS & FREEZERS

ARMARIOS REFRIGERACIÓN / CONGELACIÓN PASTELERIA SERIE 500P (NOVEDAD 2020)

ARB 500P 790€

ARI 500P 855€

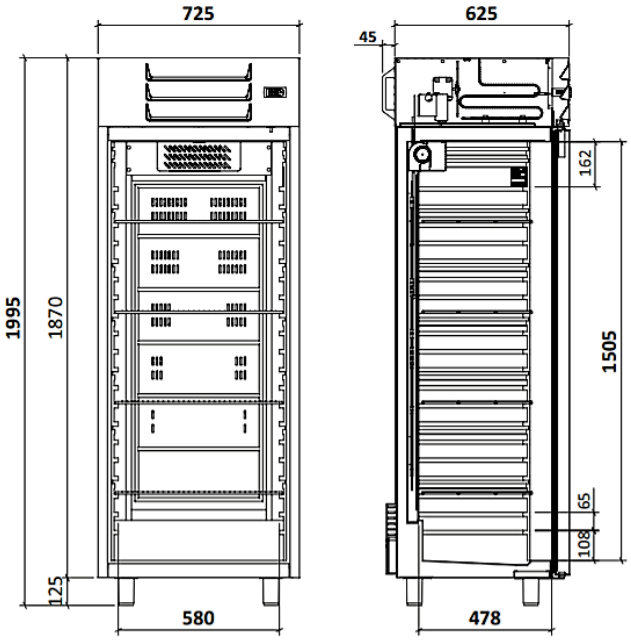

REFRIGERACIÓN

ACB 500P 829€

ACI 500P 890€

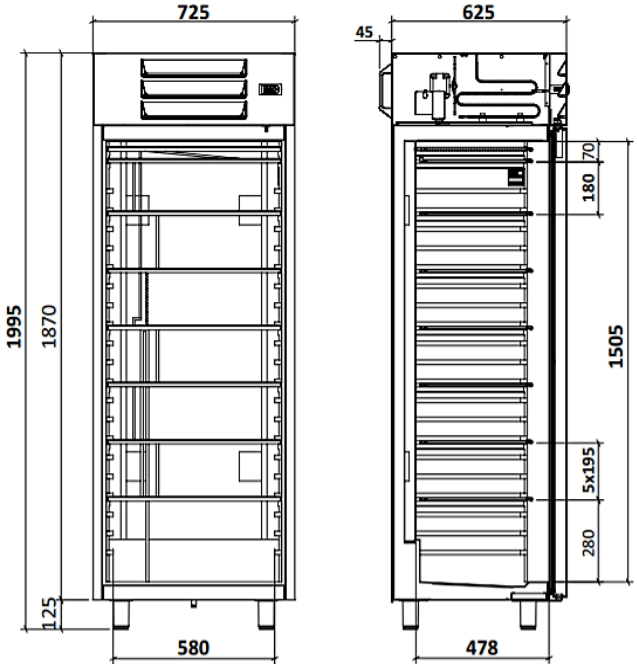

CONGELACIÓN

Armarios Refrigeración y Congelación Gama 500P Pastelería 600x400mm puerta ciega.
Exterior en acero plastificado lacado en blanco e interior en PVC blanco.
4 Estantes (605x400mm) regulables en altura Modelo Refrigeración 7 Estantes fijos (620x405mm) con altura libre entre estantes de 190mm.
Termostato digital y evaporador estático con apoyo de ventilador interior, modelos refrigeración.
Temp. REFRIGERACIÓN +1ºC / +8ºC, CONGELACIÓN -18ºC / -22ºC
Potencia 330W. Consumo 847 Kw/año.
Refrigerante R-600 Refrigeración, R-290 Congelación.
Opcional Kit 4 ruedas (2 c/freno + 2 s/freno) 27€.
Estante varilla plastificada 15€. Cesta 600x400mm H130mm 15€
DIM. 730x660 H 1995MM

ARMARIOS REFRIGERACIÓN / CONGELACIÓN GN 2/1 SERIE 600

ARV 600 **875€**

ARB 600 **789€**

ARI 600 INOX **845€**

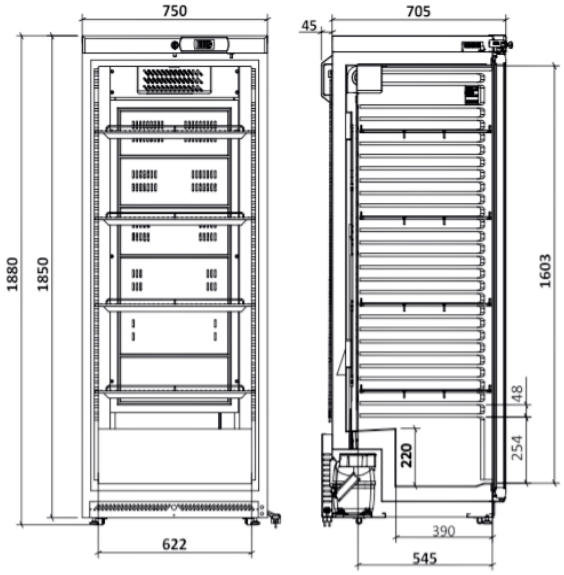

ACE 600 **1.095€**

ACB 600 **849€**

ACI 600 INOX **915€**

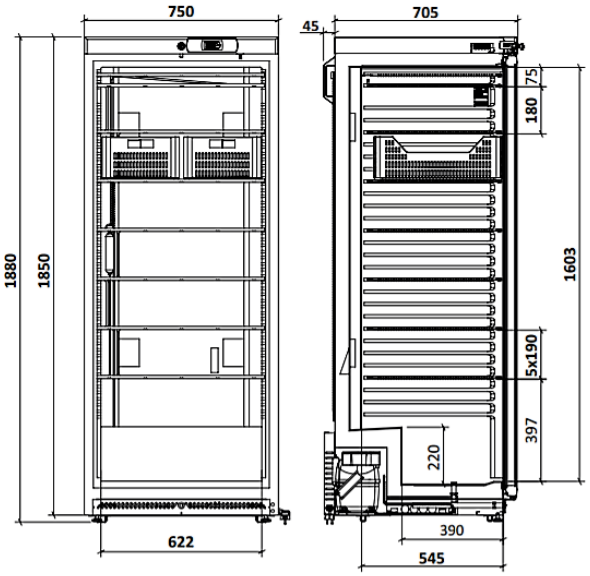

DIMENSIONES

Armario Gama Hostelería GN 2/1 650x530mm refrigeración (AR) o congelación (AC) puerta ciega o cristal (E).
Exterior en acero plastificado lacado en blanco o Inox, interior en PVC blanco.
5 Estantes (650x530mm) regulables en altura Modelo Refrigeración, Modelo congelación, fijos con altura libre entre estantes de 180mm.
Estante adicional varilla plastificada 16€. Cesta 500x300mm H 170mm 11€.
Termómetro digital.
Evaporador estático con apoyo ventilador interior.
Refrigerante R-600A Refrigeración / R-290 Congelación.
4 Patas en acero inoxidable regulables en altura.
Opcional Kit 4 ruedas (2 c/frenos + 2 s/freno) 31€.

REFRIGERACIÓN TEMP. +1ºC / +8ºC

MODELO	POT. (W)	LARGO	FONDO	ALTO	VOLUMEN	BLANCO / INOX
ARV 600 BLANCO	200	750	750	1890	600	875€
ARB 600 / ARI 600 INOX	180	750	750	1890	600	789€ / 845€

CONGELACIÓN TEMP. -18ºC / -22ºC

MODELO	POT. (W)	LARGO	FONDO	ALTO	VOLUMEN	BLANCO / INOX
ACB 600 / INOX	330	750	750	1890	575	849€ / 915€
ACE 600	350	750	750	1890	575	1.095€

commha
COOLERS & FREEZERS

ARMARIOS REFRIGERACIÓN SERIE 800

ARV 800 SC **1.325€**

ARV 800 BLACK **1.510€**

ARV 800 INOX

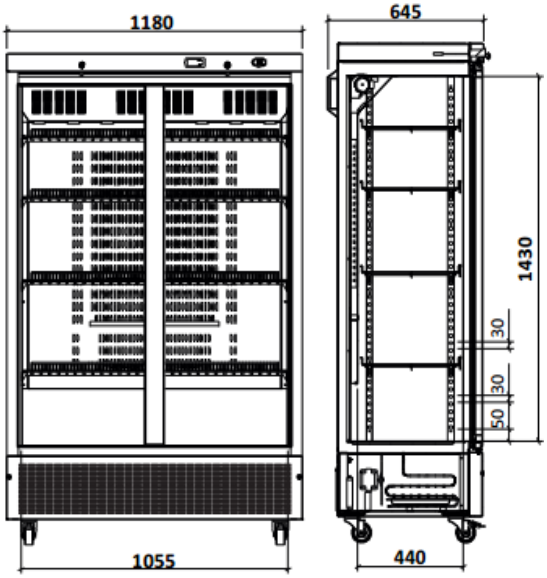

Armario Gama Hostelería doble puerta construido chapa lacada en blanco, negro o acero inoxidable.
4 Estantes (1055x400mm) regulables en altura.
Aislamiento poliuretano inyectado de 40mm espesor y 40kg/m3 densidad, sin CFC.
Estante adicional varilla plastificada 22€.
Termómetro digital. Temperatura trabajo +1ºC +8ºC, con temperatura ambiental de 35ºC.
Evaporador estático con apoyo ventilador interior. Unidad condensadora ventilada.
Refrigerante R-600ª. Equipado con 4 ruedas nylon 100mm diámetro.
Opcional Kit 4 patas en acero inoxidable regulables en altura 22€.
Iluminación interior mediante una tira de led en cada puerta.
Opcional doble Led 65€
DIM. 1200x650 H 1980MM. Vol. 750 litros.
POT. 460w . Consumo 1.656 Kw/año.

ARMARIO EXPOSITOR REFRIGERACIÓN MINIMARKET

ARV 900T 1.450€ **ARV 1300T 1.845€**

Puertas abatibles con cierre automático, acabado Interior en acero lacado en blanco.
Aislamiento de poliuretano inyectado ecológico (refrigerante hidrocarburo R290), libre de CFCs, densidad 40 kg/m3
Luz interior LED vertical en la puerta.
Evaporador Ventilado. Desescarche automático.

MODELO	POT. (W)	LARGO	FONDO	ALTO	VOL. LIT	ESTANTES	PRECIO
ARV 900T	450	1200	730	1990	890	4	1.450€
ARV 1300T	817	1600	730	2030	1300	4	1.845€

ARV 500D 1.395€
ACV 500D 1.899€

ARV 1200D 1.950€
ACV 1200D 2.850€

ARV 1900D 2.695€
ACV 1900D 3.915€

ARV- REFRIGERACIÓN TEMP. -2ºC / +8ºC ACV - CONGELACIÓN -18ºC / -22ºC

Expositor refrigerado versión 1, 2 y 3 puertas, con acabado exterior en Blanco o negro.
Evaporador tiro forzado con recubrimiento anticorrosión y condensador ventilado. 4 Estantes regulables en altura.
Aislamiento poliuretano inyectado de 40mm espesor y 40kg/m3 densidad, sin CFC.
Termómetro digital. Alarma de puerta abierta y alta temperatura. Refrigerante R-290.
Estante adicional varilla plastificada 29€.

ARV 500 DIM. 680x730 H 2040MM. POT. 264w. Vol. 510 Lit
ARV 1200 DIM. 1370x730 H 2040MM. POT. 461w. Vol. 1200 Lit.
ARV 1900 DIM. 2055x730 H 2040MM. POT. 932w. Vol. 1852 Lit.

commha
COOLERS & FREEZERS

BAJOMOSTRADOR REFRIGERACIÓN

BRO-150 ECO

BRO-200 ECO

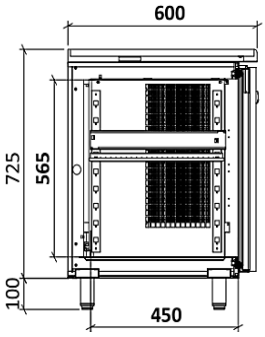

Mesas refrigeración construidas en acero inoxidable con peto sanitario de 100mm.
Temperatura trabajo -2ºC +8ºC, con temperatura ambiental de 35ºC.
Grupo frigorífico a la derecha con puerta – rejilla pivotante. Unidad condensadora ventilada.
Evaporador ventilado. Control digital de temperatura.
Interior en acero inoxidable con aristas curvas para una mejor limpieza del equipo.
Patas regulables en altura. Opcional kit ruedas 32€
MOD.BRO ECO FONDO 700MM interior para bandeja GN1/1.

MODELO	POTENCIA(W)	LARGO	FONDO	ALTO	VOLUMEN (LIT)	FONDO 600MM / 700MM
BRO-150 ECO	350	1500	600	850	340	995€ / 1.115€
BRO-200 ECO	370	2030	600	850	400	1.179€ / 1.315€

BAJOMOSTRADOR REFRIGERACIÓN SERIE ECO GN 1/1 FONDO 700

Mesa refrigerada construida en acero inoxidable AISI 201 FONDO 700MM interior para bandeja GN1/1.

BR-136 GN ECO 955€
1360x700 H850MM
VOL. 282 L - POT. 275W

BR-180 GN ECO 1.119€
1800x700 H850MM
VOL. 420 L - POT. 275W

MRE-902 ECO 769€
900x700 H850MM
VOL. 240L - POT. 235W

MRE-903 ECO 965€
1360x700 H850MM
VOL. 370L - POT. 235W

MRI-902 ECO 755€
900x700 H970MM
VOL. 240L - POT. 235W

MRE-903 ECO 1.045€
1360x700 H970MM
VOL. 392L - POT. 235W

commha
COOLERS & FREEZERS

MINI EXPOSITORES REFRIGERACIÓN

Expositores y vitrinas refrigeración sobre mostrador para alimentación y supermercados, funcional y económico, ideal para la actividad de su negocio con un bajo consumo y reducción de costes en mantenimiento.
Cuadro de mandos y rejilla ventilación motor, con control de temperatura analógico.
Estantes regulables en altura. Unidad condensadora ventilada.
Temperatura Trabajo +2ºC / +10ºC

ER 50 BLANCO 225€

ER 50 NEGRO 210€

ER 90 290€

ER 120 335€

ER 140 325€

MODELO	POT. (W)	LARGO	FONDO	ALTO	VOLUMEN	PRECIO
ER 50	80	430	430	510	52	BLANCO 225€ / NEGRO 210€
ER 90	85	430	480	830	88	290€
ER 120	92	500	560	830	100	335€
ER 140	165	510	590	855	130	325€

VITRINA REFRIGERACIÓN SOBREMOSTRADOR ECO

Vitrinas refrigeración sobremostrador 4 caras de cristal.
Cuadro de mandos y rejilla ventilación motor, con control de temperatura analógico Estantes regulables en altura.
Unidad condensadora ventilada. Temperatura Trabajo +4ºC / +10ºC.
Disponible color lacado en BLANCO ó NEGRO.

VE-68 B

VE-68 N

VE-88 N

ERV 100 N

MODELO	POT. (W)	LARGO	FONDO	ALTO	VOLUMEN	PRECIO
VE-68 B/N	160	430	390	890	68	359€
VE-88 B/N	150	430	430	980	88	395€
ERV-100 B/N	160	690	450	675	100	465€

commha
COOLERS & FREEZERS

VITRINA REFRIGERACIÓN SOBREMOSTRADOR ILUMINACIÓN LED

Cuadro de mandos y rejilla ventilación motor, con control de temperatura digital.
Estantes regulables en altura. Unidad condensadora ventilada.
Temperatura Trabajo +4ºC / +10ºC.

VE-68 LED **359€**

VE-65 LED **445€**

ERV-100 LED **495€**

ERV 120 LED **665€**

MODELO	POT. (W)	LARGO	FONDO	ALTO	VOLUMEN	PRECIO
VE-68	164	430	390	930	60	359€
VE-78	180	430	390	1000	80	395€
VE-98	200	430	380	1150	100	415€
VE-65 LED	180	410	370	800	65	445€
ERV-100	160	700	450	655	100	495€
ERV-120	160	700	450	655	120	665€
ERV-160	200	890	570	665	160	759€

SOBREMOSTRADOR HORIZONTAL CISTAL RECTO ILUMINACIÓN LED

ERV-160 FRENTE **799€**

ERV-160R

ERV 120R **685€**

MODELO	POT. (W)	LARGO	FONDO	ALTO	VOLUMEN	PRECIO
ERV-120R	242	750	560	680	120	685€
ERV-160R	242	900	560	680	160	799€

ENFRIADOR DE BOTELLAS ECO

EBA-100

EBA-150

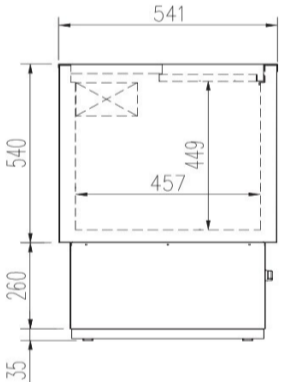

Enfriadores de botellas horizontal para hotelería y colectividades. Exterior en acero plastificado, Interior acero galvanizado
Aislamiento de poliuretano inyectado, densidad 40kg /m³
Evaporador estático. Control de temperatura analógico.
Interruptor general ON OFF luminoso
Temperatura de trabajo -1ºC a +8ºC a 32ºC 65% H.R.
Gas refrigerante R-600A.
Tensión 230V – 50 Hz.

MODELO	POT.(W)	LARGO	FONDO	ALTO	VOL. LIT.	INTERIOR GALVANIZADO / INOX
EBA 70	144	705	540	835	110	309€ / 365€
EBA 100	176	1020	540	835	170	330€ / 415€
EBA 150	176	1520	540	835	260	445€ / 565€
EBA 200	250	2005	540	835	350	529€ / 690€

CONGELADOR HORIZONTAL TAPA ABATIBLE

Congelador horizontal en chapa lacado en blanco y cuba interior en aluminio. Clasificación energética A+.
Termómetro analógico y termostato regulable con posibilidad de congelación rápida. Cerradura con llave.

CH-320

CH-460

Termómetro analógico de serie

CESTA INTERIOR 9€

CH-570

MODELO	POT. (W)	LARGO	FONDO	ALTO	VOLUMEN	Nº CESTAS	PRECIO	LIQUIDACIÓN
*CH-240	120	840	630	860	180	1	247€	195€
CH-300	130	990	660	860	240	1	279€	245€
*CH-320	130	1040	630	860	240	1	265€	
CH-370	160	1180	660	860	290	1	275€	259€
*CH-400	160	1280	630	860	340	1	289€	
CH-460	180	1400	660	860	360	2	319€	288€
CH-520	210	1500	690	860	425	2	359€	305€
*CH-570	260	1600	630	860	550	1	389€	340€
CH-620	275	1700	690	860	580	2	469€	

*Termómetro exterior.

CONGELADOR HORIZONTAL TAPA CORREDERA

Marco de aluminio. Congelador horizontal tapa corredera plana ciega TO o tapa cristal plana TV. Condensación ventilada. Control analógico de la temperatura. Termómetro exterior. Gas refrigerante R 600.

FR-300 TO CIEGO **399€**

CESTA INTERIOR **14€**

FR-400 TV CRISTAL **455€**

FR-500 TV **539€**

MODELO	POT.(W)	LARGO	FONDO	ALTO	VOLUMEN	FR TO	FR TV
FR 120	170	570	630	830	120	365€	305€
FR 150	170	670	630	830	150	379€	330€
FR 220	200	870	630	830	220		325€
FR 300	240	1070	630	830	290	399€	409€
FR 400	270	1300	630	830	370	415€	455€
FR 500	300	1630	630	830	480	485€	539€

*CESTAS EN DOTACIÓN 1 UNID. EXCEPTO MODELO FR400 y FR500 2 UNID, CESTA ADICIONAL 13€

Marco de PVC. Congelador tapa corredera plana ciega ICE TO, tapa cristal plana ICE TV o curva inclinada THC. Condensación ventilada. Control analógico de la temperatura. Termómetro exterior.

ICE-400 TO **440€**

ICE-400 TV **479€**

THC-500 **575€**

ICE-500 TO **465€**

ICE-500 TV **465€**

THC-170 **435€**

MODELO	POT.(W)	LARGO	FONDO	ALTO	VOL.	ICE TO / LIQ.	ICE TV / LIQ.	THC / LIQ.
THC 170 CURVO	170	700	670	890	165			435€ / 349€
ICE 220 PLANO	170	830	670	890	195	365€ / 319€	380€ / 335€	
ICE 300 - THC 300	200	1060	670	890	276	415€ / 345€	419€ / 355€	465€ / 370€
ICE 400 - THC 400	240	1280	670	890	350	440€ / 370€	479€ / 380€	540€ / 419€
ICE 500 - THC 500	270	1505	670	890	425	465€ / 395€	505€ / 449€	575€

*CESTA CON DIVISIONES 12,50€

MODELOS LIQUIDACIÓN (Modelos de exposición, desembalados o bien con algún desperfecto estético, sujetos a disponibilidad)

CONGELADORES LIQUIDACIÓN

620MM **245€** 1000MM **275€**
1260MM **309€** FONDO 620 H820

620MM **277€** 1000MM **315€** 1260MM **359€**
FONDO 620 H820 TAPA CRISTAL

CESTA CONGELADOR ABATIBLE **9€**
CESTA CONG. TAPA CORREDERA **12,50€**

1060MM **345€** / 1280MM **370€**
1500MM **395€** FONDO 660MM H860

830MM **319€**
FONDO 660 H860

620MM **270€**
GRANIZADOS H820

580MM **168€** 800MM **225€**
1000MM **245€** 1200MM **259€**
FONDO 660MM H860

1400MM **288€** 1500MM **309€**
1600MM **315€** 1700MM **359€**

1060MM **339€** / 1280MM **365€**
1500MM **435€** FONDO 670MM H 890

1060MM **350€** / 1280MM **409€**
FONDO 670MM H 890

*** CONGELADORES -18ºC / -22ºC MODELOS LIQUIDACIÓN (Modelos nuevos de exposición, desembalados ó con algún desperfecto estético, sujetos a disponibilidad)**

ESCARCHACOPAS

CV-130 **219€**
REFRIG. **209€**
550x580 H860

CV-130 INOX **235€**
550x580 H860

REFRIGERADOR - CONGELADOR VERTICAL SEMIPROFESIONAL

CV-220 GRIS **295€** BLANCO **275€**
550x580 H1350

*RV-350 SILVER **390€**
600x600 H1710

CV-350 SILVER **395€**
BLANCO **389€**
600x600 H1710

*MODELO RV350 REFRIGERADOR VERTICAL TEMP. +3ºC/+8ºC. 6 ESTANTES REGULABLES EN ALTURA
MODELOS LIQUIDACIÓN (Modelos de exposición, desembalados o bien con algún desperfecto estético, sujetos a disponibilidad)

CONGELADOR MINIMARKET

Congelador horizontal tapa corredera cristal plana TFG / CHV o curva inclinada TFG-C. Condensación ventilada.
Control analógico de la temperatura. Gas refrigerante R-600.

TFG-550 PLANO 755€

TFG-550 CURVO 830€

MODELO	POT. (W)	LARGO	FONDO	ALTO	VOLUMEN	CURVO	PLANO
TFG-550	273	1750	630	890/940	520	830€	755€
TFG-700	352	2055	630	890	640		815€
CHV-700	422	1910	700	820	633		1.055€

CH-700V 1.055€

ISLA CONGELACIÓN ECO IC

Isla congelación tapa corredera plana. Condensación ventilada. Control digital de temperatura.
Gas refrigerante R-290. Interior lacado en blanco.

IC-2000 1.175€

CESTAS 16€

MODELO	POT. (W)	LARGO	FONDO	ALTO	VOL. (LIT)	CESTAS	PRECIO
IC-1500	230	1500	910	800	550	1	995€
IC-2000	370	2000	910	800	790	2	1.175€
IC-2500	380	2500	910	800	1010	2	1.499€

*DESESCARCHE AUTOMÁTICO IC-1500 83€ / IC 2000 140€
*CESTA PEQUEÑA IC-1500 (8 UNID) / IC-2000 GRANDE (12 UNID) 16€ CESTA GRANDE (7 UNID) IC-2500 25€
*SEPARADOR DIVISORIO 18€

ISLA CONGELACIÓN DESESCARCHE AUTOMÁTICO E ILUMINACIÓN LED

ICC-1500 1.375€

ICC-2000 1.759€

Isla congelación tapa corredera curva e iluminación interior Led. Condensación ventilada. 4 ruedas 2 c/freno y 2 sin freno. Control digital (desescarche automático). Gas refrigerante R-290. Interior lacado en blanco. Temp. -18ºC -24ºC.

MODELO	POT. (W)	LARGO	FONDO	ALTO	VOL. (LIT)	REJILLA DIVISORIA	PRECIO
ICC-1500	230	1500	910	800	550	2	1.375€
ICC-2000	370	2000	910	800	790	3	1.759€
ICC-2500	380	2500	910	800	1010	4	2.025€

*DESESCARCHE AUTOMÁTICO ICC-1500 € / ICC 2000 €
*REJILLA DIVISORIA ICC-1500 (UNID) / ICC-2000 GRANDE (UNID) € / ICC-2500 €
*SEPARADOR DIVISORIO €

ICF-1700 1.515€

ICF- 2200 1.695€

ICF-1940 CABECERA 1.609€

MODELO	POT. (W)	LARGO	FONDO	ALTO	VOL.	SEPARADOR	PRECIO
ICF-1700 SL	530	1700	890	830	532	4	1.515€
ICF-2200 SL	612	2200	890	830	740	4	1.695€
ICF-2500 SL	612	2500	890	830	885	6	1.975€
ICF-1940 SL	612	1970	910	830	575	4	1.609€

commha
COOLERS & FREEZERS

VITRINA REFRIGERACIÓN ECO C

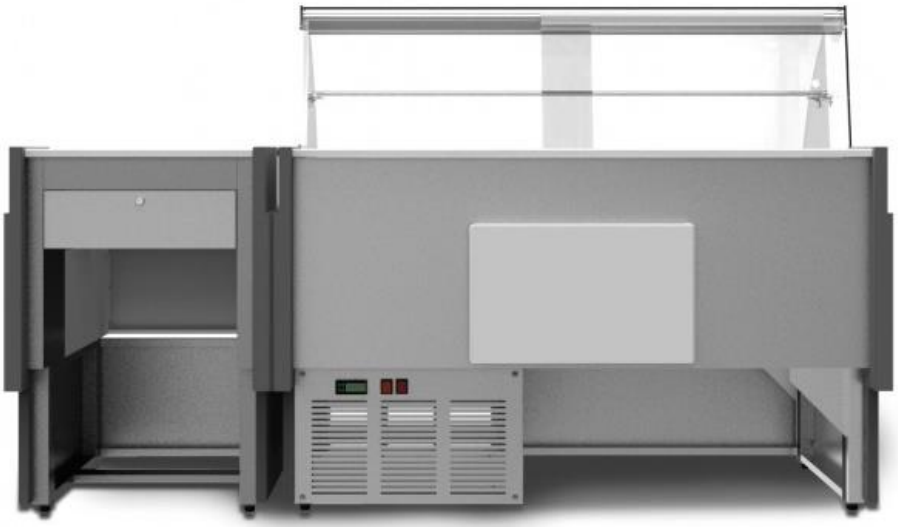

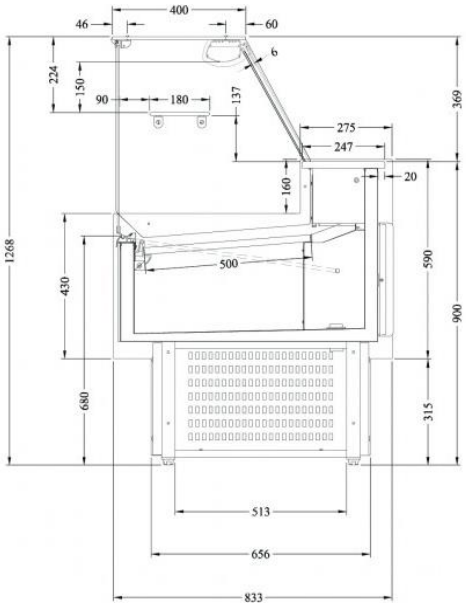

Exterior e interior en chapa de acero prepintada. **Plano exposición y protección evaporador en chapa acabado epoxi.**

Costados de 40 mm en poliuretano inyectado. **Encimera en acero inoxidable y estante de cristal intermedio incluido.**

Cristal frontal templado y abatible, dos versiones disponibles. Iluminación estándar: encimera superior.

Aislamiento de poliuretano inyectado, densidad 40 Kg/m^{3,} bajo GWP y cero efecto ODP.

Evaporador estático y condensación ventilada. Control electrónico de temperatura.

Descarche automático. Clase climática 3 (25ºC 60%Hr) régimen M1 (Temp. Producto -1ºC / +5ºC).

MODELO	POT.(W)	LARGO	FONDO	ALTO	PUERTAS	ESTANTE CRISTAL	CRISTAL RECTO
ECO C 8-10	445	1000	835	1270	1	INCLUIDO	1.350€
ECO C 8-15	481	1500	835	1270	1	"	1.525€
ECO C 8-20	776	2000	835	1270	2	"	1.895€
ECO C 8-25	806	2500	835	1270	3	"	2.120€

commha
COOLERS & FREEZERS

VITRINA REFRIGERACIÓN ECO D

ECO D 8-15C 1.495€

ECO D 8-20R + ESTANTE CRISTAL

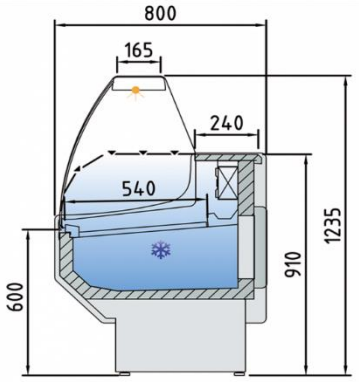

VISTA LATERAL ECO D 8

ECO D 9-15C 1.479€

ECO D 8-20C 1.675€

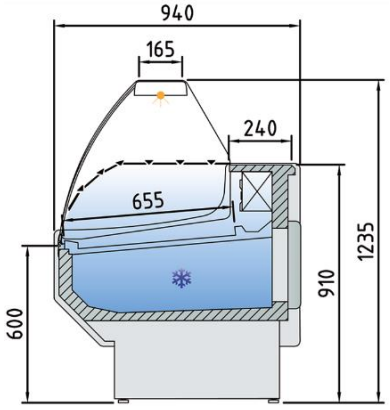

VISTA LATERAL ECO D 9

Exterior e interior en chapa de acero prepintada. **Plano exposición y protección evaporador en chapa acabado epoxi.**

Costados de 40 mm en poliuretano inyectado.

Encimera en estratificado, acabado melamina.

Estante de cristal intermedio, opcional.

Iluminación estándar: encimera superior.

Aislamiento de poliuretano inyectado, densidad 40 Kg/m^{3,} bajo GWP y cero efecto ODP.

Reserva refrigerada con puertas, hueco 440x270.

Evaporador estático y condensación ventilada. Control electrónico de temperatura.

Descarche automático.Clase climática 3 (25ºC 60%Hr) régimen M1 (Temp. Producto -1ºC / +5ºC).

MODELO	POT.(W)	LARGO	FONDO	ALTO	CIERRE PLEXI	ESTANTE CRISTAL	CRISTAL CURVO
ECO D 8-10	330	1055	800	1235	65€	35€	1.275€
ECO D 8-13	550	1300	800	1235	75€	45€	1.375€
ECO D 8-15	550	1525	800	1235	83€	49€	1.495€
ECO D 8-20	675	2025	800	1235	94€	58€	1.775€
ECO D 8-25	880	2525	800	1235	115€	69€	1.995€
ECO D 9-10	330	1055	940	1235	65€	35€	1.375€
ECO D 9-13	330	1300	940	1235	75€	45€	1.499€
ECO D 9-15	550	1525	940	1235	83€	49€	1.579€
ECO D 9-20	675	2025	940	1235	94€	58€	1.850€
ECO D 9-25	880	2525	940	1235	115€	69€	2.195€

commha
COOLERS & FREEZERS

VITRINA REFRIGERACIÓN PASTELERÍA SIN RESERVA

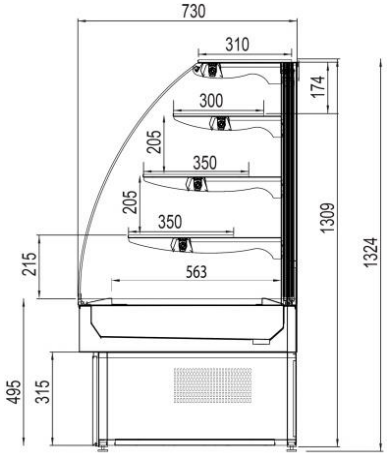

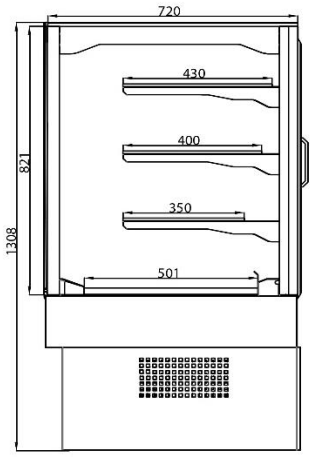

VPZ 120 R (CRISTAL DOBLE)

Exterior en chapa de acero lacado o Inoxidable (consultar precio).
Modelos Cristal doble y panel de madera consultar precio.
Plano exposición y protección evaporador en acero inoxidable.
3 Estante de cristal intermedio, iluminación LED.
Aislamiento de poliuretano inyectado, densidad 40 Kg/m^{3,} bajo GWP y cero efecto ODP.
Evaporador estático y condensación ventilada. Sin reserva refrigerada.
Control electrónico de temperatura. Desescarche automático.
Gas refrigerante R-290. Clase climática 3 (25ºC 60%Hr) régimen M1 (Temp. Producto +2ºC / +10ºC)

MODELO	POT.(W)	LARGO	FONDO	ALTO	RECTO / CURVO / RECTO DOBLE
VPZ 100	670	980	730	1330	1.875€ / 1.870€ / CONSULTAR
VPZ 120	800	1180	730	1330	2.055€ / 2.079€ / CONSULTAR
VPZ 150	1020	1480	730	1330	2.205€ / 2.265€ / CONSULTAR

commha
COOLERS & FREEZERS

VITRINA SEMIMURAL REFRIGERACIÓN

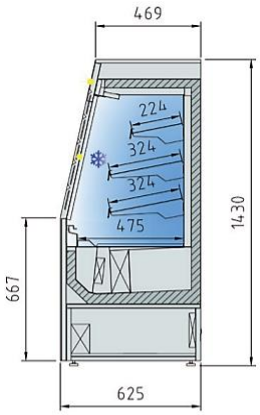

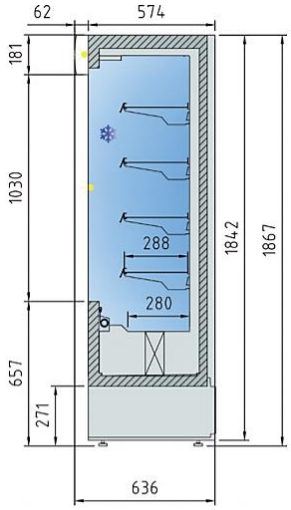

VPRD-50 DIM. 530x640MM ALTO 1430 MM POT. 850W / VOL 200 LIT **1.195 €**
VPRD-62 DIM. 620x640MM ALTO 1870 MM POT. 850W / VOL 375 LIT **1.450 €**

Detalle zona personalizable superior
Detail customizable area superior
Détail zone personnalisable supérieure

Detalle iluminación interior
Interior lighting detail
Détail de l'éclairage intérieur

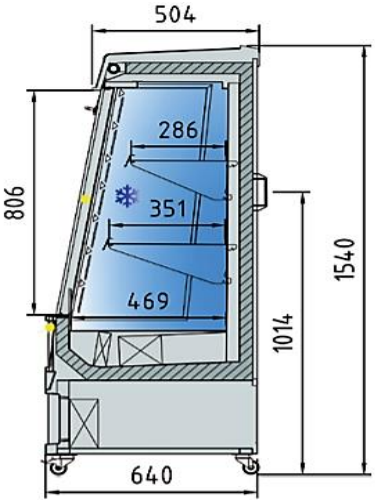

VPRD-60 DIM. 640x640MM ALTO 1540 MM POT. 900W / VOL 200 LIT **1.395 €**
VPRD-90 DIM. 920x640MM ALTO 1540 MM POT. 1.200W / VOL 350 LIT **1.589 €**

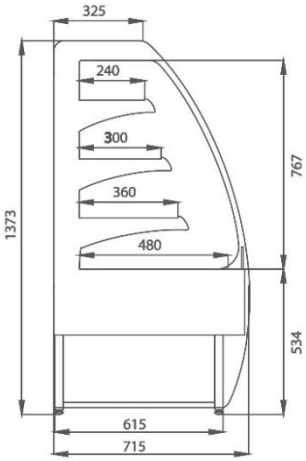

VPRF-80 DIM. 800x715MM ALTO 1380 MM POT. 900W **1.395 €**
VPRF-100 DIM. 1000x715MM ALTO 1380 MM POT. 900W **1.479 €**
VPRF-120 DIM. 1200x715MM ALTO 1380 MM **1.665 €**
VPRF-150 DIM. 1500x715MM ALTO 1380 MM POT. **1.915 €**

commha
COOLERS & FREEZERS

VITRINA MURAL REFRIGERACIÓN

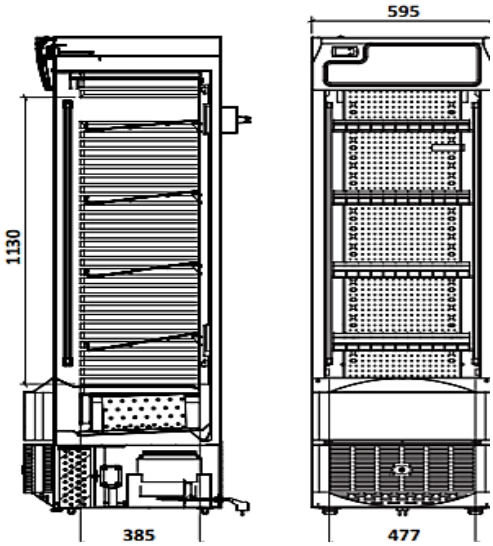

VPRO-60 DIM. 595x650MM ALTO 1880 MM POT. 700W / VOL. 290 LIT **1.095 €**

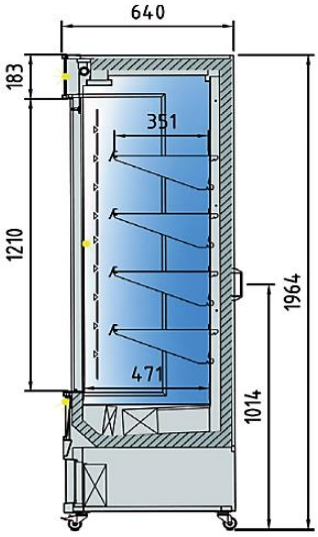

VPRDA-60 DIM. 640x640MM ALTO 1970 MM POT. 900W / VOL 350 LIT **1.545 €**
VPRDA-90 DIM. 920x640MM ALTO 1970 MM POT. 1260W / VOL 523 LIT **1.640 €**

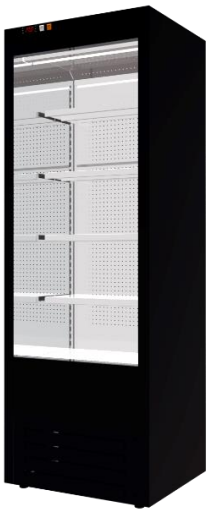

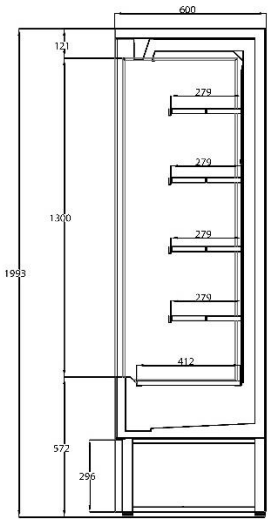

VPRVS-70 DIM. 700x610MM ALTO 1990 MM POT. 900W / VOL 480 LIT **1.455 €**
VPRVS-100 DIM. 1000x610MM ALTO 1990 MM POT. 1260W / VOL 590 LIT **1.695 €**
VPRVS-130 DIM. 1300x610MM ALTO 1990 MM POT. 1480W **1.950 €**
VPRVS-150 DIM. 1500x610MM ALTO 1990 MM POT. 1600W **2.995 €**
VPRVS-200 DIM. 2000x610MM ALTO 1990 MM POT. 1780W **2.335 €**

CÁMARA MODULAR ECO GRUPO INCORPORADO PANEL 80MM

***Dim. 1800x1800mm PANEL 80mm**

Paneles acabados en chapa prelacada color blanco o gris con espesores de 80 mm.
Aislamiento en poliuretano inyectado a alta presión, sin CFC's, con densidad 41 Kg/m3.
Modulación de 300 mm con paneles de 300, 600, 900 y 1200 mm.
Sistema de encaje con gancho de doble efecto. Puertas redondeadas y esquinas interiores a 45º.
Tirador ergonómico con cerrojo y sistema de seguridad para apertura interna. Válvula de equilibrio de presión.
Suelo en acero inoxidable antideslizante.
Puerta reversible, autosostenible a 90º. Disponible en dos dimensiones con apertura útil de 600 ó 700 mm.
Bisagras con sistema deslizante especial. Iluminación interna .
Grupo enfriador premontado en panel, con evaporación de agua condensada automática y descongelación por gas caliente, fluido refrigerante R290.

MODELO	POT.	LARGO	FONDO	ALTO	M3	LACADO BLANCO
CF-D 180R	700 W	1800	1800	2160	4,60	**3.295€**
CF-D 200R	794 W	2000	2000	2160	6,39	**3.759€**